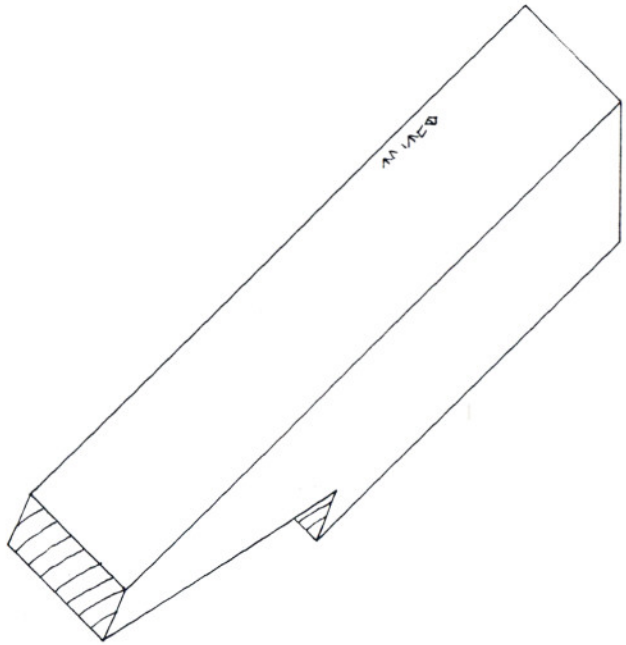

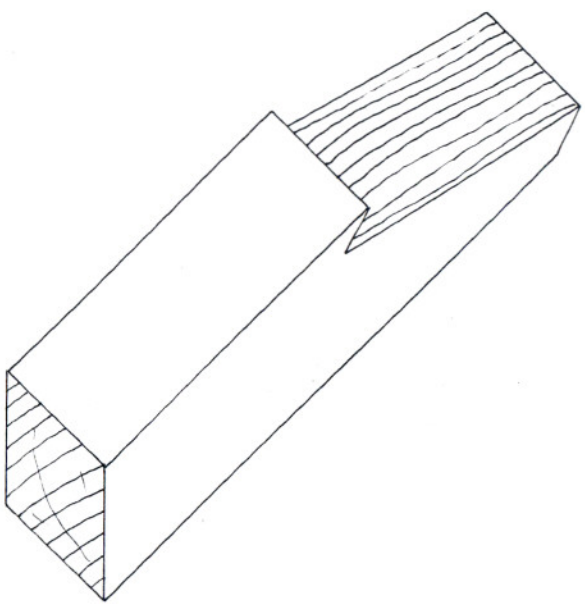

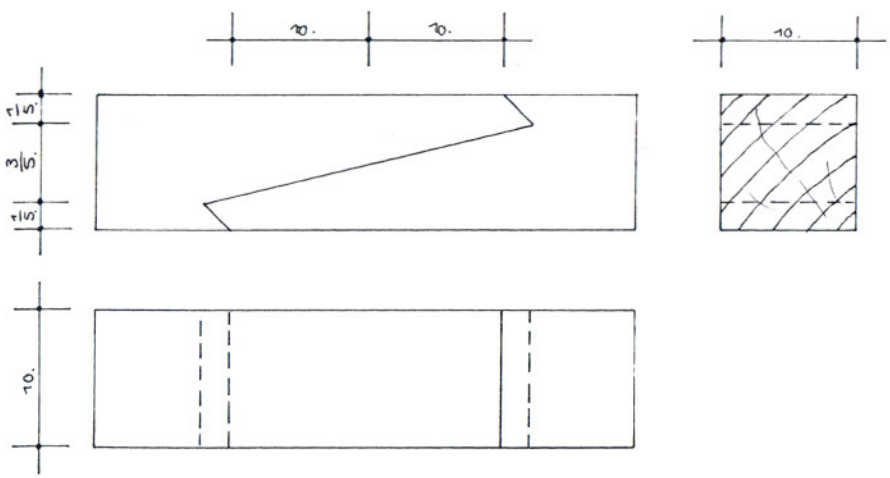

	Die Schräftung.	M.	
		1 : 4.	00. 00. 00.